4-441-106-11(1)

SONY

2 way Speaker

Instructions
Mode d'emploi
Instrucciones
Montageanleitung
Instruktioner
Gebruiksaanwijzing
Instruções
Istruzioni per l'uso
Instrukcja obsługi
Instrucțiuni

Инструкции
Інструкції
使用手冊
使用说明
التعليمات
دستورالعمل ها
Instruksi
วิธีการใช้งาน
Arahan-arahan
사용 설명서

XS-GT1728F

2 полосный динамик

ДВОСМУГОВИЙ ДИНАМІК

Сделано во Вьетнаме

ВИРОБЛЕНО У В'ЄТНАМІ

Изготовитель: Сони Корпорейшн
Адрес: 1-7-1 Конан, Минато-ку, Токио 108-0075, Япония

©2012 Sony Corporation Printed in Vietnam

Dimensions	**Размеры**	Unit: mm (in)	Единицы: мм
Dimensions	**Розміри**	Unité : mm (po)	Одиниці: мм
Dimensiones	尺寸	Unidad: mm	單位: mm
Abmessungen	尺寸	Einheit: mm	单位: mm
Dimensioner	الأبعاد	Enhet: mm	الوحدة: مم
Afmetingen	ابعاد	Eenheid: mm	واحد: میلی متر
Dimensões	**Dimensi**	Unidade: mm	Satuan: mm
Dimensioni	ขนาด	Unità: mm	**ขนาด : มม.**
Wymiary	**Ukuran**	Jednostka: mm	Unit: mm
Dimensiuni	**외형치수**	Unitate: mm	단위: mm

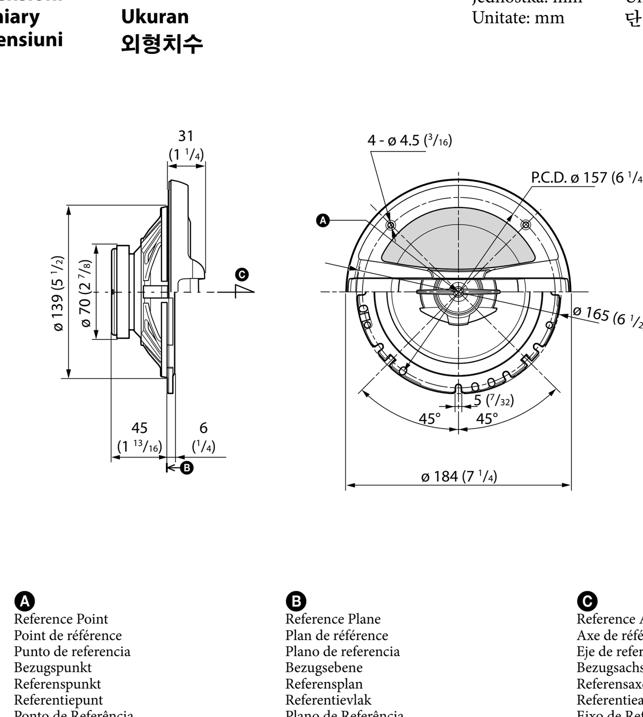

A
Reference Point
Point de référence
Punto de referencia
Bezugspunkt
Referenspunkt
Referentiepunt
Ponto de Referência
Punto di riferimento
Punkt odniesienia
Punct de referință
Опорная точка
Опорна точка
參考點
参考点
نقطة المراجعة
نقطه مرجع
Titik Referensi
จุดอ้างอิง
Titik Rujukan
기준점

B
Reference Plane
Plan de référence
Plano de referencia
Bezugsebene
Referensplan
Referentievlak
Plano de Referência
Piano di riferimento
Płaszczyzna odniesienia
Plan de referință
Опорная плоскость
Опорна площина
參考面
参考面
سطح المراجعة
سطح مرجع
Bidang Referensi
ระนาบอ้างอิง
Satah Rujukan
기준면

C
Reference Axis
Axe de référence
Eje de referencia
Bezugsachse
Referensaxel
Referentieas
Eixo de Referência
Asse di riferimento
Oś odniesienia
Axă de referință
Опорная ось
Опорна вісь
參考軸
参考轴
محور المراجعة
محور مرجع
Poros Referensi
แกนอ้างอิง
Paksi Rujukan
기준축

Дата изготовления устройства

Тот же номер, что и серийный номер устройства, указанный на наклейке со штрих-кодом на картонной упаковке.
Чтобы узнать дату изготовления, см. символы "P/D:" на наклейке со штрих-кодом на картонной упаковке.

P/D:XX XXXX
1 2

1. Месяц изготовления
2. Год изготовления
A-0, B-1, C-2, D-3, E-4, F-5, G-6, H-7, I-8, J-9

Импортер на территории РФ и название и адрес организации, раположенной на территории РФ, уполномоченной принимать претензии от пользователей:
ЗАО "Сони Электроникс", 123103, Москва, Карамышевский проезд, 6, Россия

Дата виготовлення пристрою

Той самий номер, що й серійний номер пристрою, вказаний на наклейці зі штрих-кодом на картонній упаковці.
Щоб дізнатися дату виготовлення, див. символи «P/D:» на наклейці зі штрих-кодом на картонній упаковці.

P/D:XX XXXX
1 2

1. Місяць виготовлення
2. Рік виготовлення
A-0, B-1, C-2, D-3, E-4, F-5, G-6, H-7, I-8, J-9

Обладнання відповідає вимогам Технічного регламенту обмеження використання деяких небезпечних речовин в електричному та електронному обладнанні (постанова КМУ від 03.12.2008 № 1057).

Notice for customers: the following information is only applicable to equipment sold in countries applying EU directives
The manufacturer of this product is Sony Corporation, 1-7-1 Konan Minato-ku Tokyo, 108-0075 Japan. The Authorized Representative for EMC and product safety is Sony Deutschland GmbH, Hedelfinger Strasse 61, 70327 Stuttgart, Germany. For any service or guarantee matters please refer to the addresses given in separate service or guarantee documents.

Avis à l'intention des clients : les informations suivantes s'appliquent uniquement aux appareils vendus dans des pays qui appliquent les directives de l'Union Européenne
Le fabricant de ce produit est Sony Corporation, 1-7-1 Konan Minato-ku Tokyo, 108-0075 Japon. Le représentant autorisé pour les questions de compatibilité électromagnétique (EMC) et la sécurité des produits est Sony Deutschland GmbH, Hedelfinger Strasse 61, 70327 Stuttgart, Allemagne. Pour toute question relative au SAV ou à la garantie, merci de bien vouloir vous référer aux coordonnées contenues dans les documents relatifs au SAV ou la garantie.

Aviso para los clientes: la información siguiente resulta de aplicación solo a los equipos comercializados en países afectados por las directivas de la UE
El fabricante de este producto es Sony Corporation, 1-7-1 Konan Minato-ku Tokyo, 108-0075 Japón. El representante autorizado para EMC y seguridad en el producto es Sony Deutschland GmbH, Hedelfinger Strasse 61, 70327 Stuttgart, Alemania. Para cualquier asunto relacionado con servicio o garantía por favor diríjase a la dirección indicada en los documentos de servicio o garantía adjuntados con el producto.

Hinweis für Kunden: Die folgenden Informationen gelten nur für Geräte, die in Ländern verkauft werden, in denen EU-Richtlinien gelten
Der Hersteller dieses Produktes ist Sony Corporation, 1-7-1 Konan Minato-ku Tokio, 108-0075 Japan. Bevollmächtigter für EMV und Produktsicherheit ist Sony Deutschland GmbH, Hedelfinger Strasse 61, 70327 Stuttgart, Deutschland. Für Kundendienst- oder Garantieangelegenheiten wenden Sie sich bitte an die in Kundendienst- oder Garantiedokumenten genannten Adressen.

Kundmeddelande: Följande information gäller enbart för utrustning såld i länder som tillämpar EU-direktiven
Tillverkare av denna product är Sony Corporation, 1-7-1 Konan Minato-ku Tokyo, 108-0075 Japan. Auktoriserad representant för EMC och produkt säkerhet är Sony Deutschland GmbH, Hedelfinger Strasse 61, 70327 Stuttgart, Germany. För service och garanti ärenden, var vänlig att titta I separat service och garanti dokument.

Opmerking voor klanten: de volgende informatie geldt enkel voor apparatuur verkocht in landen waar de EU-richtlijnen van kracht zijn
De fabricant van dit product is Sony Corporation, 1-7-1 Konan Minato-ku Tokyo, 108-0075 Japan. De geauthoriseerde vertegenwoordiging voor EMC en produkt veiligheid is Sony Deutschland GmbH, Hedelfinger Strasse 61, 70327 Stuttgart, Duitsland. Voor service- of garantiezaken verwijzen wij u graag naar de addressen in de afzonderlijke service/garantie documenten.

Nota para os clientes: as seguintes informações aplicam-se apenas ao equipamento comercializado nos países que aplicam as Directivas da UE
O fabricante deste produto é a Sony Corporation, 1-7-1 Konan Minato-ku Tokyo, 108-0075 Japão. O representante autorizado para Compatibilidade Electromagnética e segurança do produto é a Sony Deutschland GmbH, Hedelfinger Strasse 61, 70327 Stuttgart, Alemanha. Para qualquer assunto relacionado com serviço ou garantia por favor consulte a morada indicada nos documentos sobre serviço e garantias que se encontram junto ao produto.

Avviso per i clienti: le seguenti informazioni riguardano esclusivamente gli apparecchi venduti in paesi in cui sono applicate le direttive UE
Il fabbricante di questo prodotto è Sony Corporation, 1-7-1 Konan Minato-ku Tokyo, 108-0075, Giappone. Il rappresentante autorizzato ai fini della Compatibilità Elettromagnetica e della sicurezza del prodotto è Sony Deutschland GmbH, Hedelfinger Strasse 61, 70327, Stoccarda Germania. Per qualsiasi problema relativo all'assistenza o alla garanzia, si prega di fare riferimento agli indirizzi indicati nei documenti di assistenza e garanzia forniti con il prodotto.

Informacje dla klientów: poniższe informacje dotyczą wyłącznie urządzeń sprzedawanych w krajach, w których obowiązują dyrektywy Unii Europejskiej
Producentem tego produktu jest Sony Corporation, 1-7-1 Konan Minato-ku, Tokio, 108-0075 Japonia. Upoważnionym przedstawicielem producenta w Unii Europejskiej, uprawnionym do dokonywania i potwierdzania oceny zgodności z wymaganiami zasadniczymi, jest Sony Deutschland GmbH, Hedelfinger Strasse 61, 70327 Stuttgart, Niemcy. Nadzór nad dystrybucją na terytorium Rzeczypospolitej Polskiej sprawuje Sony Poland, 00-876 Warszawa, ul. Ogrodowa 58. W sprawach serwisowych i gwarancyjnych należy kontaktować się z podmiotami, których adresy podano w osobnych dokumentach gwarancyjnych lub serwisowych, lub z najbliższym sprzedawcą produktów Sony.

Aviz pentru clienți: următoarele informații se aplică numai echipamentelor vândute în țările care respectă directivele UE
Producătorul acestui aparat este : Sony Corporation, 1-7-1 Konan Minato-ku Tokyo, 108-0075 Japonia. Reprezentantul autorizat pentru compatibilitatea electromagnetică si conformitatea electrosecurității produselor este : Sony Deutschland GmbH, Hedelfinger Strasse 61,70327 Stuttgart, Germania. Pentru orice problemă de service sau de garanție , vă rugăm să consultați documentele de garanție ce insoțesc aparatul.

Примечание для покупателей. Следующая информация применима только для оборудования, продающегося в странах, где действуют директивы ЕС
Производителем данного устройства является корпорация Sony Corporation, 1-7-1 Konan, Minato-ku, Tokyo, 108-0075 Japan. Уполномоченным представителем по электромагнитной совместимости (EMC) и безопасности изделия является компания Sony Deutschland GmbH, Hedelfinger Strasse 61, 70327 Stuttgart, Germany. По вопросам обслуживания и гарантии обращайтесь по адресам, указанным в соответствующих документах.

Примітка для користувачів: наведена нижче інформація стосується лише обладнання, що продається у країнах, де застосовуються директиви ЄС
Виробником цього товару є корпорація Sony, офіс якої розташований за адресою: 1-7-1 Konan, Minato-ku, Tokyo, 108-0075 Japan (Японія). Уповноважений представник з питань EMC (Електромагнітна сумісність) та безпеки товарів – Sony Deutschland GmbH, адреса: Hedelfinger Strasse 61, 70327 Stuttgart, Germany (Німеччина). З приводу обслуговування або гарантії звертайтеся за адресами, вказаними в окремих документах, що обумовлюють питання гарантії та обслуговування.

Precautions

- Do not continuously use the speaker system beyond the peak power handling capacity.
- Keep recorded tapes, watches, and personal credit cards using magnetic coding away from the speaker system to protect them from damage caused by the magnets in the speakers.
- Please note the following when installing the units; otherwise malfunction and/or deterioration in sound quality may result.
  - Do not touch the diaphragms and/or speaker cones by hand or with tools.
  - Do not put your fingers through the holes of the frame.
  - Do not drop foreign objects in the units.

If you cannot find an appropriate mounting location, consult your car dealer or your nearest Sony dealer before mounting.

Précautions

- Evitez de soumettre le système de haut-parleurs à une utilisation continue au-delà de la puissance crête admissible.
- Gardez les bandes enregistrées, les montres et les cartes de crédit utilisant un code magnétique à l'écart du système de haut-parleurs pour éviter tout dommage causé par les aimants des haut-parleurs.
- Tenez compte des recommandations suivantes lors de l'installation des appareils ; sinon vous risquez une défaillance et/ou une détérioration de la qualité du son.
  - Ne touchez pas les diaphragmes et/ou les cônes des haut-parleurs avec la main ou des outils.
  - Ne glissez pas les doigts à travers les trous du cadre.
  - Ne laissez pas tomber de corps étrangers dans les appareils.

Si vous ne pouvez pas trouver d'emplacement d'installation adéquat, consultez votre concessionnaire ou votre revendeur Sony le plus proche.

Precauciones

- Procure no utilizar el sistema de altavoces en forma continua con una potencia que sobrepase la potencia admisible.
- Mantenga alejados del sistema de altavoces las cintas grabadas, relojes o tarjetas de crédito con codificación magnética para evitar daños que posiblemente causarían los imanes de los altavoces.
- Es importante que tenga en cuenta las siguientes indicaciones al instalar las unidades. De lo contrario, es posible que no funcionen correctamente y/o que la calidad del sonido sea deficiente.
  - No toque los diafragmas ni los conos de los altavoces con las manos ni con las herramientas.
  - No introduzca los dedos en los orificios de la estructura.
  - No tire objetos extraños en las unidades.

Si no encuentra un emplazamiento apropiado para el montaje, consulte al concesionario de su automóvil o al distribuidor de Sony más próximo.

Sicherheitsmaßnahmen

- Verwenden Sie das Lautsprechersystem nicht kontinuierlich über der maximalen Belastbarkeit.
- Halten Sie bespielte Tonbänder, Uhren und Kreditkarten mit Magnetcodierung von den Lautsprechern fern, um eine Beschädigung durch die Lautsprechermagnete zu vermeiden.
- Beachten Sie bei der Installation der Geräte bitte Folgendes, da es andernfalls zu Fehlfunktionen und/oder Einbußen bei der Klangqualität kommen kann.
  - Berühren Sie die Membranen und/oder Lautsprecherkonen nicht mit den Händen oder Werkzeugen.
  - Stecken Sie die Finger nicht durch die Aussparungen im Rahmen.
  - Lassen Sie keine Fremdkörper in die Geräte gelangen.

Wenn Sie keine geeignete Einbaustelle finden, wenden Sie sich vor der Montage an Ihren Kfz-Händler oder an den nächsten Sony-Händler.

Säkerhetsföreskrifter

- Driv inte högtalarsystemet kontinuerligt med högre toppeffekt än det klarar av.
- Kom ihåg att inspelade kassettband, klockor och kreditkort med magnetremsa kan skadas av magneterna i högtalarna och du bör därför inte lägga dem i närheten av högtalarna.
- Observera följande när enheterna installeras; annars kan ett fel eller sämre ljudkvalitet uppkomma.
  - Rör inte vid membranen och/eller högtalarkonerna med handen eller verktyg.
  - Stick inte in dina fingrar genom hålen i ramen.
  - Tappa inte främmande objekt i enheterna.

Om du inte hittar något bra ställe att montera högtalaren på, bör du kontakta bilåterförsäljaren eller närmaste Sony-återförsäljare innan du monterar den.

Voorzorgsmaatregelen

- Belast het luidsprekersysteem niet constant met een vermogen dat het maximale ingangsvermogen overschrijdt.
- Houd banden met opnamen, horloges en creditcards met magnetische codering uit de buurt van het luidsprekersysteem om mogelijke beschadiging door de luidsprekermagneten te voorkomen.
- Houd rekening met het volgende bij het installeren van de toestellen; doet u dit niet, dan kunnen er storingen optreden en/of kan de geluidskwaliteit verslechteren.
  - Raak de membranen en/of luidsprekerconussen niet aan met de hand of met gereedschap.
  - Steek je vingers niet door de openingen in het frame.
  - Laat geen vreemde voorwerpen vallen in de toestellen.

Als u geen geschikte montageplaats vindt, raadpleeg dan uw autodealer of de dichtstbijzijnde Sony-dealer voordat u de luidsprekers gaat installeren.

Precauções

- Não utilize o sistema de colunas continuamente além da capacidade de potência de pico.
- Mantenha as cassetes gravadas, os relógios e os cartões de crédito pessoais que utilizem codificação magnética longe do sistema de colunas para evitar que fiquem danificados pelos ímanes das colunas.
- Tenha em atenção o seguinte quando instalar as unidades. Caso contrário, poderá ocorrer uma avaria e/ou deterioração da qualidade do som.
  - Não toque nos diafragmas e/ou nos cones das colunas com as mãos ou com ferramentas.
  - Não coloque os seus dedos nos orifícios da estrutura.
  - Não deixe cair objectos estranhos dentro das unidades.

Se não conseguir encontrar um local de instalação apropriado, consulte o concessionário da marca do seu automóvel ou o agente Sony mais próximo.

Precauzioni

- Non utilizzare il sistema diffusori con alimentazione di potenza nominale superiore a quella massima supportata in modo prolungato.
- I nastri registrati, gli orologi e le carte di credito con codice magnetico devono essere tenuti lontano dal sistema diffusori, per evitare che i magneti dei diffusori possano danneggiarli.
- Tenere presente quanto segue durante l'installazione delle unità; in caso contrario potrebbero verificarsi problemi di funzionamento e/o deterioramento della qualità dell'audio.
  - Non toccare i diaframmi e/o i coni dei diffusori con le mani o con altri strumenti.
  - Non inserire le dita nelle cavità della cornice.
  - Non introdurre oggetti estranei nelle unità.

Se non si riesce ad individuare una posizione adatta per il montaggio, consultare il concessionario auto o il proprio rivenditore Sony.

Środki ostrożności

- Nie należy używać zestawu głośnikowego w sposób ciągły przy mocy wyjściowej przekraczającej jego wydajność.
- Aby uniknąć uszkodzenia przedmiotów, takich jak nagrane kasety, zegarki oraz karty kredytowe zakodowane magnetycznie, należy je przechowywać z dala od głośników zawierających wbudowane magnesy.
- Należy pamiętać o następujących kwestiach podczas instalowania produktu; w przeciwnym wypadku może dojść do awarii i/lub pogorszenia jakości dźwięku.
  - Nie dotykać membran i/lub stożków głośników rękami lub narzędziami.
  - Nie wkładać palców w otwory ramki.
  - Nie wrzucać ciał obcych do wnętrza produktów.

W przypadku trudności ze znalezieniem odpowiedniego miejsca na instalację głośników należy skonsultować się z punktem sprzedaży pojazdu lub najbliższym sprzedawcą produktów firmy Sony.

Măsuri de siguranță

- Nu utilizați în mod continuu sistemul de difuzoare peste capacitatea sa de tratare a puterii la vârf.
- Păstrați benzile înregistrate, ceasurile și cardurile de credit personale cu partea magnetică departe de sistemul de difuzoare pentru a le proteja de deteriorările cauzate de magneții din difuzoare.
- La instalarea unităților vă rugăm să țineți cont de următoarele; altfel, pot apărea defecțiuni și/sau deteriorări ale calității sunetului.
  - Nu atingeți diafragmele și/sau conurile difuzoarelor cu mâna sau cu alte unelte.
  - Nu introduceți degetele prin găurile cadrului.
  - Nu scăpați obiecte străine în unități.

Dacă nu reușiți să găsiți un amplasament corespunzător pentru montaj, consultați vânzătorul vehiculului sau cel mai apropiat distribuitor Sony înainte de montaj.

Меры предосторожности

- Не допускайте продолжительной подачи на акустическую систему нагрузки, превышающей ее пиковую мощность.
- Не держите вблизи от акустических систем магнитные ленты с записью, часы или кредитные карточки с магнитным кодом во избежание их повреждения под воздействием магнитов, имеющихся в громкоговорителях.
- Соблюдайте следующие меры предосторожности при установке устройств, иначе это может привести к неправильной работе и/или ухудшению качества звука.
  - Не касайтесь мембран и/или диффузоров руками или какими-либо предметами.
  - Не просовывайте пальцы через отверстия в рамке.
  - Не бросайте посторонние предметы в устройства.

Если вы не можете самостоятельно найти подходящее место для установки акустических систем, обратитесь за советом к автодилеру или к ближайшему дилеру фирмы Sony.

Заходи безпеки

- Не допускайте тривалого подання на акустичну систему навантаження, яке перевищує її пікову потужність.
- Зберігайте записані касети, годинники та особисті кредитні картки з магнітним кодуванням подалі від акустичної системи, щоб захистити їх від розмагнічування.
- Дотримуйтеся наведених нижче застережень під час встановлення пристроїв, інакше це може призвести до неправильної роботи та/або погіршення якості звуку.
  - Не торкайтеся мембран і/або дифузорів руками чи жодними предметами.
  - Не просовуйте пальці через отвори в рамці.
  - Не кидайте сторонні предмети у пристрої.

Якщо знайти належне місце для встановлення не вдається, зверніться спершу до дилера, в якого придбано автомобіль, або до найближчого дилера компанії Sony.

使用前須注意

- 請勿超過峰值功率處理能力連續使用揚聲器系統。
- 將錄製的磁帶、手錶和使用磁碼的個人信用卡遠離揚聲器系統放置，以免被揚聲器中的磁體損壞。
- 安裝本裝置時請注意下列事項，否則可能會造成故障和/或音質下降。
  - 請勿用手或工具觸碰膜片和/或揚聲器錐體。
  - 請勿將手指插入外框的孔中。
  - 請勿使異物掉入本裝置。

如果您找不到適當的安裝位置，即請洽詢您購入車輛的商店或附近的 Sony 經銷商，然後才進行安裝。

使用前注意事项

- 请勿超过峰值功率处理能力连续使用扬声器系统。
- 请将录制的磁带、手表和使用磁性码的个人信用卡远离扬声器系统放置，以防止被扬声器中的磁体损坏。
- 安装本机时请注意下列事项，否则可能会造成故障和/或音质下降。
  - 请勿用手或工具触碰膜片和/或扬声器锥体。
  - 请勿将手指插入外框的孔中。
  - 请勿使异物掉入本机。

如果您找不到适当的安装位置，请在安装前向您的汽车经销商或附近的 Sony 经销商咨询。

تنبيهات احتياطية

- لا تعمد إلى استعمال نظام السماعات بصورة متواصلة فيما وراء حدود سعة تناول القدرة الذروية.
- احتفظ بالأشرطة المسجلة والساعات وبطاقات الائتمان الشخصية التي تستعمل التشفير المغناطيسي بعيدًا عن نظام السماعات لحمايتها من التلف الذي قد يحصل بسبب المغناطيسية المتولدة في السماعات.
- يرجى ملاحظة التالي عند تركيب الوحدات؛ وإلا فقد يحدث عطل و/أو تدهور في جودة الصوت.
  - لا تلمس الأغشية و/أو مخاريط السماعة باليد أو باستخدام أدوات.
  - لا تضع أصابعك خلال فتحات الإطار.
  - لا تسقط أشياء غريبة في الوحدات.

إذا لم تتمكن من العثور على موضع تركيب مناسب، فاستشر موزع السيارات القريب منك أو أقرب وكيل سوني Sony قبل التركيب.

موارد احتیاط

- بصورت مداوم از سیستم بلندگو بیش از ظرفیت قابل بکارگیری اوج نیرو استفاده نکنید.
- نوارهای ضبط شده، ساعت ها و کارت های اعتباری شخصی که از کدهای مغناطیسی استفاده می کنند را از سیستم بلندگو دور نگه دارید تا از آنها در برابر آسیب وارد شده از امواج مغناطیسی بلندگوها محافظت شود.
- در هنگام نصب دستگاه ها به موارد زیر دقت کنید، در غیراینصورت ممکن است نقص در عملکرد دستگاه ایجاد شده یا کیفیت صدا از بین برود.
  - از لمس کردن دیافراگم ها و/یا مخروط های بلندگو با دست یا دیگر ابزار خودداری کنید.
  - از قرار دادن انگشتان خود درون سوراخ های کادر خودداری کنید.
  - از انداختن هرگونه جسمی به درون دستگاه خودداری کنید.

اگر نتوانستید محل مناسبی را برای نصب پیدا کنید، قبل از نصب با فروشنده ماشین یا نزدیکترین فروشنده Sony تماس بگیرید.

Langkah Pencegahan

- Jangan terus-menerus menggunakan sistem speaker lebih dari kapasitas kekuatan maksimum.
- Jauhkan kaset rekaman, jam tangan, kartu kredit yang mengandung magnet dari sistem speaker untuk menghindari kerusakan yang disebabkan oleh magnet di dalam speaker.
- Perhatikan hal-hal berikut ini saat menginstal unit, jika tidak, dapat terjadi kerusakan dan/atau penurunan kualitas pada suara.
  - Jangan menyentuh diafragma dan/atau kerucut speaker dengan tangan atau dengan alat.
  - Jangan memasukkan jari melalui lubang pada bingkai (frame).
  - Jangan menjatuhkan benda asing ke dalam unit.

Bila Anda tidak dapat menemukan lokasi pemasangan yang tepat, hubungi dealer mobil atau dealer Sony yang terdekat sebelum memasang.

คำเตือน

- อย่าใช้ชุดลำโพงอย่างต่อเนื่องที่ระดับสูงเกินกว่ากำลังขับสูงสุด
- ควรวางม้วนเทป, นาฬิกา, บัตรเครดิตที่มีแถบแม่เหล็กข้อมูลให้ห่างจากชุดลำโพงเพื่อป้องกันความเสียหายที่อาจเกิดจากแม่เหล็กของลำโพง
- โปรดปฏิบัติตามคำแนะนำต่อไปนี้เมื่อทำการติดตั้งตัวเครื่อง มิฉะนั้นอาจส่งผลให้เกิดการทำงานผิดปกติ และ/หรือคุณภาพเสียงแย่ลง
  - ห้ามสัมผัสไดอะแฟรม และ/หรือส่วนโคนของลำโพง ด้วยมือหรือเครื่องมืออื่นๆ
  - ห้ามแหย่นิ้วของท่านเข้าไปในรูของโครง
  - ห้ามใส่วัตถุแปลกปลอมเข้าไปในตัวเครื่อง

หากท่านไม่สามารถเลือกตำแหน่งติดตั้งที่เหมาะสม โปรดปรึกษาตัวแทนจำหน่ายรถยนต์หรือตัวแทนของ Sony ที่ใกล้ที่สุดก่อนทำการติดตั้ง

Peringatan

- Jangan gunakan sistem pembesar suara secara berterusan melebihi keupayaan kuasa puncaknya.
- Jauhkan pita yang dirakam, jam tangan, dan kad kredit peribadi dengan pengekodan bermagnet daripada sistem pembesar suara untuk mengelakkan kerosakan akibat magnet di dalam pembesar suara.
- Sila ambil perhatian tentang perkara berikut semasa memasang unit; jika tidak, pincang tugas dan/atau kemerosotan kualiti bunyi boleh berlaku.
  - Jangan sentuh diafragma dan/atau kon speaker dengan tangan atau peralatan.
  - Jangan masukkan jari anda ke dalam lubang kerangka.
  - Jangan jatuhkan objek asing ke dalam unit.

Jika anda tidak menemui lokasi pemasangan yang sesuai, dapatkan nasihat wakil penjual kereta anda ataupun wakil penjual Sony terdekat anda sebelum memasang.

사용상의 주의

- 최대 출력 처리량을 초과한 상태로 스피커 시스템을 계속 사용하지 마십시오.
- 자기 코딩을 사용한 녹음 테이프, 시계 및 신용 카드가 스피커 내부의 자석으로 인해 손상되는 것을 방지하려면 스피커 시스템에서 가급적 멀리 두십시오.
- 기기를 설치할 때 다음 사항에 주의하십시오. 그렇지 않으면 오작동이 발생하거나 음질이 떨어질 수 있습니다.
  - 손이나 도구로 진동판 및/또는 스피커 콘을 건드리지 마십시오.
  - 프레임 구멍으로 손가락을 넣지 마십시오.
  - 기기에 이물질을 떨어트리지 마십시오.

적당한 설치 위치를 찾지 못하신 경우 설치하기 전에 자동차 판매점이나 가까운 Sony 대리점에 문의하십 시오.

Specifications

Speaker	Coaxial 2 way: Woofer 17 cm (6 3/4 in), cone type; Tweeter 3.5 cm (1 7/16 in) balanced dome type
Short-term Maximum Power*1	250 W*2
Rated power	40 W*2
Rated impedance	4 Ω
Output sound pressure level	91±2 dB (1 W, 1 m)*2
Effective frequency range	50 – 24,000 Hz*2
Mass	Approx. 520 g (1 lb 3 oz) per speaker
Supplied accessories	Parts for installation

Design and specifications are subject to change without notice.

*1 "Short-term Maximum Power" may also be referred to as "Peak Power."
*2 Testing Condition: IEC 60268-5 (2003-05)

Spécifications

Haut-parleur	Coaxial à 2 voies : Haut-parleur de graves de 17 cm (6 3/4 po), de type conique; Haut-parleur d'aigus de 3,5 cm (1 7/16 po) de type en dôme équilibré
Puissance maximale à court terme*1	250 W*2
Puissance nominale	40 W*2
Impédance nominale	4 Ω
Niveau de pression acoustique de sortie	91±2 dB (1 W, 1 m)*2
Plage de fréquences efficace	50 – 24 000 Hz*2
Poids	Environ 520 g (1 lb 3 oz) par haut-parleur
Accessoires fournis	Éléments d'installation

La conception et les spécifications sont sujettes à modification sans préavis.

*1 La « Puissance maximale à court terme » peut aussi être désignée sous le nom de « Puissance de crête ».
*2 Conditions de test: CEI 60268-5 (2003-05)

Especificaciones

Altavoz	Coaxial de 2 vías: Graves 17 cm, tipo cono; Agudos 3,5 cm, tipo BD
Potencia de pico máximo*1	250 W*2
Potencia nominal	40 W*2
Impedancia nominal	4 Ω
Nivel de presión acústica de salida	91±2 dB (1 W, 1 m)*2
Rango de frecuencia efectivo	50 – 24.000 Hz*2
Peso	Aprox. 520 g por altavoz
Accesorios suministrados	Componentes para instalación

Diseño y especificaciones sujetos a cambio sin previo aviso.

*1 "Potencia de pico máximo" también puede denominarse "Potencia de pico".
*2 Condición de verificación: IEC 60268-5 (2003-05)

Technische Daten

Lautsprecher	2 Wege, koaxial: Tieftöner 17 cm, Konus-Typ; Hochtöner 3,5 cm, Typ Kalotte, symmetrisch
Kurzzeitige max. Leistung*1	250 W*2
Nennleistung	40 W*2
Nennimpedanz	4 Ω
Ausgangsschalldruckpegel	91±2 dB (1 W, 1 m)*2
Effektiver Frequenzbereich	50 – 24.000 Hz*2
Gewicht	ca. 520 g pro Lautsprecher
Mitgeliefertes Zubehör	Montageteile

Änderungen, die dem technischen Fortschritt dienen, bleiben vorbehalten.

*1 „Kurzzeitige max. Leistung" wird manchmal auch als „Spitzenleistung" bezeichnet.
*2 Testbedingung: IEC 60268-5 (2003-05)

Specifikationer

Högtalare	Koaxial 2 vägs: Bashögtalare 17 cm, konisk typ; Diskanthögtalare 3,5 cm, B.D-typ
Toppeffekt, kort sikt*1	250 W*2
Märkeffekt	40 W*2
Märkimpedans	4 Ω
Utmatad ljudtrycksnivå	91±2 dB (1 W, 1 m)*2
Effektivt frekvensomfång	50 – 24 000 Hz*2
Vikt	Ungefär 520 g per högtalare
Medföljande tillbehör	Delar för installation

Rätten till ändring av design och specifikationer förbehålles.

*1 "Toppeffekt, kort sikt" kan även kallas för "Maxeffekt".
*2 Testvillkor: IEC 60268-5 (2003-05)

Technische gegevens

Luidspreker	Coaxiaal 2 weg: Lage tonen 17 cm, conustype; Hoge tonen 3,5 cm, B.D-type
Maximaal ingangsvermogen voor korte duur*1	250 W*2
Nominaal ingangsvermogen	40 W*2
Nominale impedantie	4 Ω
Uitgangsgeluidsdrukniveau	91±2 dB (1 W, 1 m)*2
Effectief frequentiebereik	50 – 24.000 Hz*2
Gewicht	Ongeveer 520 g per luidspreker
Bijgeleverde accessoires	Onderdelen voor installatie

Ontwerp en technische gegevens kunnen zonder voorafgaande mededeling gewijzigd worden.

*1 "Maximaal ingangsvermogen" kan ook "piekvermogen" genoemd worden.
*2 Testvoorwaarde: IEC 60268-5 (2003-05)

Especificações

Coluna	Coaxial de 2 vias: Graves 17 cm, cónico; Agudos 3,5 cm, Tipo B.D
Potência máxima de curto-prazo*1	250 W*2
Potência nominal	40 W*2
Impedância nominal	4 Ω
Nível de pressão acústica de saída	91±2 dB (1 W, 1 m)*2
Amplitude de frequência efectiva	50 – 24.000 Hz*2
Peso	Aprox. 520 g por coluna
Acessórios fornecidos	Peças para instalação

Design e especificações sujeitos a alterações sem aviso prévio.

*1 "Potência máxima de curto-prazo" pode também ser referida como "Potência de pico".
*2 Condição de Teste: IEC 60268-5 (2003-05)

Caratteristiche tecniche

Diffusore	Coassiale a 2 vie: Woofer da 17 cm, tipo a cono; Tweeter da 3,5 cm, tipo B.D
Potenza massima a breve termine*1	250 W*2
Potenza nominale	40 W*2
Impedenza nominale	4 Ω
Livello pressione sonora in uscita	91±2 dB (1 W, 1 m)*2
Gamma di frequenza effettiva	50 – 24 000 Hz*2
Peso	Circa 520 g per diffusore
Accessori in dotazione	Elementi per installazione

Il design e le caratteristiche tecniche sono soggetti a modifiche senza preavviso.

*1 "Potenza massima a breve termine" potrebbe anche essere riferito a "Alimentazione massima".
*2 Condizione di prova: IEC 60268-5 (2003-05)

Dane Techniczne

Głośnik	Współosiowy 2 drożny: Niskotonowy 17 cm, typ stożkowy; Wysokotonowy 3,5 cm, typ B.D
Maksymalna moc chwilowa*1	250 W*2
Moc znamionowa	40 W*2
Impedancja znamionowa	4 Ω
Wyjściowe ciśnienie akustyczne	91±2 dB (1 W, 1 m)*2
Skuteczne pasmo przenoszenia	50 – 24 000 Hz*2
Waga	Około 520 g/głośnik
Dostarczony osprzęt	Elementy instalacyjne

Konstrukcja i dane techniczne mogą ulec zmianie bez uprzedzenia.

*1 „Maksymalna moc chwilowa" jest także nazywana „mocą szczytową".
*2 Warunki testowe: IEC 60268-5 (2003-05)

Specificații

Difuzor	Coaxial, 2 căi: Difuzor frecvențe joase 17 cm, tip con; Difuzor înalte de 3,5 cm, tip B.D
Putere maximă pe termen scurt*1	250 W*2
Putere nominală	40 W*2
Impedanță nominală	4 Ω
Nivel presiune acustică la ieșire	91±2 dB (1 W, 1 m)*2
Interval de frecvență efectiv	50 – 24.000 Hz*2
Masă	Aprox. 520 g per difuzor
Accesorii furnizate	Componente pentru instalare

Designul și specificațiile pot fi modificate fără aviz prealabil.

*1 „Puterea maximă pe termen scurt" poate fi definită și ca „Putere la vârf ".
*2 Condiție de testare: IEC 60268-5 (2003-05)

Технические характеристики

Громкоговоритель	Коаксиальная 2 канальная система: Низкочастотный 17 см, конического типа; Высокочастотный 3,5 см, сбалансированный, купольного типа
Кратковременная максимальная мощность*1	250 Вт*2
Номинальная мощность	40 Вт*2
Номинальное сопротивление	4 Ом
Уровень выходного звукового давления	91±2 дБ (1 Вт, 1 м)*2
Рабочий диапазон частот	50 – 24000 Гц*2
Масса	Около 520 г каждый громкоговоритель
Входящие в комплект принадлежности	Детали для установки

Конструкция и технические характеристики могут быть изменены без уведомления.

*1 "Кратковременная максимальная мощность" также может называться термином "Пиковая мощность".
*2 Условие испытания: IEC 60268-5 (2003-05)

Технічні характеристики

Динамік	Коаксіальна 2 смугова система: Низькочастотний динамік 17 см, конічного типу; Високочастотний динамік 3,5 см, конусний тип
Максимальна короткочасна потужність*1	250 Вт*2
Номінальна потужність	40 Вт*2
Номінальний опір	4 Ом
Рівень вихідного звукового тиску	91±2 дБ (1 Вт, 1 м)*2
Ефективний частотний діапазон	50 – 24000 Гц*2
Вага	приблизно 520 г кожний динамік
Додаткове обладнання	компоненти для встановлення

Конструкція та технічні характеристики можуть бути змінені без попередження.

*1 Інше визначення «Максимальної короткочасної потужності» — «Пікова потужність».
*2 Умови проведення випробувань: IEC 60268-5 (2003-05)

規格

揚聲器	同軸型，2音路：低音揚聲器 17 cm，錐形；中音揚聲器 3.5 cm B.D 型
短時間最大功率*1	250 W*2
額定功率	40 W*2
額定阻抗	4 Ω
輸出音壓位準	91±2 dB (1 W, 1 m)*2
有效頻率範圍	50 – 24000 Hz*2
質量	每個揚聲器約 520 g
隨附配件	安裝用零件

設計和規格有所變更時，恕不另行奉告。

*1 "短時間最大功率"也可能稱爲"峰值功率"。
*2 測試條件：IEC 60268-5 (2003-05)

规格

扬声器	同轴2路：低音扬声器 17 cm，锥形；中音扬声器 3.5 cm B.D 型
短时间最大功率*1	250 W*2
额定功率	40 W*2
额定阻抗	4 Ω
输出音压值	91±2 dB (1 W, 1 m)*2
有效频率范围	50 – 24000 Hz*2
质量	每个扬声器约 520 g
随机附件	安装用部件

设计和规格若有变更，恕不另行通知。

*1 "短时间最大功率"也可能称为"峰值功率"。
*2 测试条件：IEC 60268-5 (2003-05)

المواصفات

السماعة	من النوع المتحد المحور الثنائي التكوين: مجهار الترددات المنخفضة، نوع مخروطي 17 سم؛ مجهار الترددات العالية، نوع مخروطي 3.5 سم
الطاقة القصوى القصيرة الأجل*1	250 وات*2
القدرة المقدرة	40 وات*2
المقاومة المقدرة	4 أوم
مستوى ضغط الصوت الذي يتم إخراجه	91±2 ديسيبل (1 وات، متر واحد)*2
مدى الترددات الفعالة	50 – 24,000 هرتز*2
الوزن	حوالي 520 جرام لكل سماعة
الكماليات المرفقة	أجزاء للتركيب

التصميم والمواصفات عرضة للتغيير دون إنذار مسبق.

*1 قد يشار إلى «الطاقة القصوى القصيرة الأجل» بالمصطلح «طاقة الذروة» أيضًا.
*2 ظروف التجريب: IEC 60268-5 (2003-05)

مشخصات فنی

بلندگو	هم محور 2 راه: ووفر 17 سانتی متری نوع قیفی؛ تویتر 3.5 سانتی متری نوع قیفی
حداکثر قدرت کوتاه مدت*1	250 وات*2
قدرت مجاز	40 وات*2
امپدانس مجاز	4 اهم
سطح فشار صدای خروجی	91±2 دسی بل (1 وات، 1 متر)*2
محدوده فرکانس موثر	50 تا 24,000 هرتز*2
وزن	تقریبا 520 گرم برای هر بلندگو
لوازم جانبی ضمیمه	قطعات برای نصب کردن

طرح و مشخصات فنی بدون اطلاع در معرض تغییر هستند.

*1 "حداکثر قدرت کوتاه مدت" ممکن است "اوج قدرت" نیز نامیده شود.
*2 شرایط آزمایش: IEC 60268-5 (2003-05)

Spesifikasi

Speaker	Coaxial 2 arah: Woofer 17 cm, tipe kerucut; Midrange 3,5 cm, jenis B.D.
Daya maksimum jangka pendek*1	250 W*2
Daya rata-rata	40 W*2
Impedansi rata-rata	4 Ω
Tingkat tekanan suara output	91±2 dB (1 W, 1 m)*2
Jangkauan frekuensi rata-rata	50 – 24.000 Hz*2
Berat	Kira-kira 520 g per speaker
Aksesoris yang tersedia	Komponen pemasangan

Desain dan spesifikasi dapat berubah sewaktu-waktu tanpa pemberitahuan.

*1 "Daya maksimum jangka pendek" juga disebut sebagai "Daya Puncak".
*2 Kondisi Pengujian : IEC 60268-5 (2003-05)

ข้อมูลจำเพาะ

ลำโพง	โคแอกเชียล 2 ทาง: วูฟเฟอร์ 17 ซม. ชนิดโคน ทวีตเตอร์ 3.5 ซม. ชนิดโคน
กำลังขับสูงสุดระยะสั้น*1	250 W*2
กำลังขับโดยเฉลี่ย	40 W*2
ความต้านทานโดยเฉลี่ย	4 Ω
ระดับแรงดันเสียงขาออก	91±2 dB (1 W, 1 ม.)*2
ช่วงความถี่ใช้งาน	50 – 24,000 Hz*2
น้ำหนัก	ประมาณ 520 กรัม ต่อลำโพง 1 ข้าง
อุปกรณ์ที่ให้มาด้วย	ชิ้นส่วนสำหรับติดตั้ง

การออกแบบและข้อมูลจำเพาะสามารถเปลี่ยนแปลงได้โดยไม่ต้องแจ้งให้ทราบ

*1 "กำลังขับสูงสุดระยะสั้น" อาจเรียกอีกอย่างหนึ่งได้ว่า "กำลังขับสูงสุด"
*2 เงื่อนไขการทดสอบ: IEC 60268-5 (2003-05)

Spesifikasi

Pembesar suara	Sepaksi 2 hala: Wufer 17 cm, jenis kon; Julat tengah 3.5 cm, jenis B.D.
Kuasa maksimum jangka pendek*1	250 W*2
Kuasa terkadar	40 W*2
Impedans terkadar	4 Ω
Aras tekanan bunyi output	91±2 dB (1 W, 1 m)*2
Julat frekuensi berkesan	50 – 24,000 Hz*2
Jisim	Lebih kurang 520 g setiap pembesar suara
Aksesori tambahan	Bahagian untuk pemasangan

Reka bentuk dan spesifikasi tertakluk kepada perubahan tanpa notis.

*1 "Kuasa Maksimum jangka pendek" boleh juga dirujuk sebagai "Kuasa Puncak".
*2 Keadaan pemeriksaan : IEC 60268-5 (2003-05)

주요 제원

스피커	동축 2 방향: 우퍼 17 cm, 콘형; 미드 레인지 3.5 cm, 밸런스 돔형
단기 최대 출력*1	250 W*2
정격 출력	40 W*2
정격 임피던스	4 Ω
출력 음압 레벨	91±2 dB(1 W, 1 m)*2
유효 주파수 범위	50 – 24,000 Hz*2
무게	스피커당 약 520 g
부속품	설치용 부품

디자인 및 주요 제원은 예고 없이 변경될 수 있습니다.

*1 "단기 최대 출력"은 "최대 출력"으로도 표기됩니다.
*2 테스트 조건 : IEC 60268-5 (2003-05)

Mounting / Montage / Montaje / Montage / Montering / Montage / Montagem / Montaggio / Montaż / Montaj / Монтаж / Встановлення / 安裝 / 安装 / التركيب / نصب / Pemasangan / การติดตั้ง / Pemasangan / 장착

Before mounting

A depth of at least 45 mm (1 13/16 in) is required for flush mounting. Measure the depth of the area where you are to mount the speaker, and ensure that the speaker is not obstructing any other components of the car. Keep the followings in mind when choosing a mounting location:

- Make sure that nothing is obstructing around the mounting location of the door (front or rear) or the rear tray where you are to mount the speaker.
- A hole for mounting may already be cut out of the inner panel of the door (front or rear) or the rear tray. In this case, you need to modify the board only.
- If you are to mount this speaker system in the door (front or rear), make sure the speaker terminals, frame or magnet do not interfere with any inner parts, such as the window mechanism in the door (when you open or close the window), etc.
  Also make sure that the speaker grille does not touch any inner fittings, such as the window cranks, door handles, arm rests, door pockets, lamps or seats etc.
- If you are to mount this speaker system in the rear tray, make sure that the speaker terminals, frame or magnet do not touch any inner parts of the car, such as the torsion bar springs (when you open or close the trunk (boot) lid), etc.
  Also make sure that the speaker grille does not touch any inner fittings, such as seat belts, head rests, center brake lights, inner covers of the rear wipers, curtains or air purifiers, etc.

Avant le montage

Une profondeur d'au moins 45 mm (1 13/16 po) est nécessaire pour effectuer le montage encastré. Mesurez la profondeur de l'emplacement où vous souhaitez monter le haut-parleur et assurez-vous que ce dernier ne gêne en rien les autres composants du véhicule. Prenez les points suivants en considération lors du choix de l'emplacement de montage :

- Assurez-vous qu'aucun objet ne fait obstacle à proximité de l'emplacement de montage sur la portière (avant ou arrière) ou sur la plage arrière où vous envisagez de monter le haut-parleur.
- Il est possible qu'un trou ait déjà été découpé dans le panneau intérieur de la portière (avant ou arrière) ou de la plage arrière. Dans ce cas, il vous suffit de modifier le panneau.
- Si vous envisagez de monter ce système de haut-parleurs sur la portière (avant ou arrière), assurez-vous que les bornes, le cadre ou l'aimant du haut-parleur ne sont pas en contact avec des pièces internes, telles que le mécanisme de la vitre de la portière (lorsque vous ouvrez ou fermez la vitre), etc.
  Assurez-vous également que la grille du haut-parleur n'entre pas en contact avec des éléments internes, tels que les manivelles de lève-vitre, les poignées de portières, les accoudoirs, les vide-poches, les lampes ou les sièges, etc.
- Si vous envisagez de monter ce système de haut-parleurs sur la plage arrière, assurez-vous que les bornes, le cadre ou l'aimant du haut-parleur n'entrent pas en contact avec des pièces internes du véhicule, telles que les ressorts à barre de torsion (lorsque vous ouvrez ou fermez le coffre), etc.
  Assurez-vous également que la grille du haut-parleur n'entre pas en contact avec des éléments internes, tels que ceintures de sécurité, appuie-têtes, feux de stop centraux, garnitures intérieures des essuie-glaces arrière, rideaux ou filtres à air, etc.

Antes del montaje

Para el montaje alineado, es necesaria una profundidad mínima de 45 mm. Mida la profundidad del lugar donde desea montar el altavoz y compruebe que el altavoz no obstruya ningún componente del automóvil. Antes de elegir el lugar de montaje, se debe tener en cuenta lo siguiente:

- Asegúrese de que no haya obstáculos en el lugar de montaje de la puerta (frontal o posterior) ni en la bandeja posterior donde desea instalar el altavoz.
- Es posible que ya exista un orificio de montaje en el panel interior de la puerta (frontal o posterior) o en la bandeja posterior. En este caso, sólo debe modificar el tablero.
- Si desea montar este sistema de altavoces en la puerta (frontal o posterior), asegúrese de que los terminales del altavoz, el marco y el imán no interfieren con los componentes interiores como, por ejemplo, el mecanismo de la ventanilla de la puerta (al abrir o cerrar la ventanilla), etc.
  Asegúrese también de que la rejilla del altavoz no está en contacto con accesorios interiores como, por ejemplo, los picaportes de las ventanillas y puertas, los reposabrazos, los compartimientos para guardar objetos situados en las puertas, las luces o los asientos, etc.
- Si desea montar el sistema de altavoces en la bandeja posterior, asegúrese de que los terminales del altavoz, el marco y el imán no están en contacto con los componentes interiores del automóvil como, por ejemplo, los resortes de la barra de torsión (cuando abra o cierre el portaequipajes), etc.
  Asegúrese también de que la rejilla del altavoz no está en contacto con accesorios interiores como, por ejemplo, los cinturones de seguridad, los reposacabezas, las luces de frenos centrales, las cubiertas interiores de los limpiaparabrisas posteriores, las cortinas o ambientadores, etc.

Vor der Montage

Für eine versenkte Montage ist eine Einbautiefe von mindestens 45 mm erforderlich. Messen Sie die Tiefe an der Stelle, an der der Lautsprecher montiert werden soll, und vergewissern Sie sich, dass der Lautsprecher keine anderen Fahrzeugteile blockiert. Beachten Sie bitte Folgendes, wenn Sie die Montagestelle festlegen:

- Achten Sie darauf, dass nichts die Montageposition in der Tür (vorn/hinten) oder in der Hutablage, wo Sie den Lautsprecher anbringen wollen, blockiert.
- In der Innenverkleidung der Tür (vorn/hinten) oder der Hutablage befindet sich möglicherweise bereits eine Aussparung für die Montage. In diesem Fall brauchen Sie nur die Platte anzupassen.
- Wenn Sie dieses Lautsprechersystem in der Tür (vorne oder hinten) montieren, achten Sie darauf, dass die Lautsprecheranschlüsse, die Rahmen bzw. die Magneten keine Teile im Fahrzeuginneren blockieren, wie zum Beispiel den Hubmechanismus in der Tür zum Öffnen und Schließen des Fensters usw.
  Achten Sie außerdem darauf, dass das Lautsprechergitter keine Teile der Innenausstattung wie Fensterkurbeln, Türgriffe, Armlehnen, Ablagen in der Tür, Lampen, Sitze usw. berührt.
- Wenn Sie dieses Lautsprechersystem in der Hutablage montieren, achten Sie darauf, dass die Lautsprecheranschlüsse, die Rahmen bzw. die Magneten keine Teile im Fahrzeuginneren blockieren, wie zum Beispiel die Heckklappendämpfer beim Öffnen und Schließen der Heckklappe usw.
  Achten Sie außerdem darauf, dass das Lautsprechergitter keine Teile der Innenausstattung wie Sicherheitsgurte, Kopfstützen, Zusatzbremsleuchten, Innenverkleidungen der hinteren Scheibenwischer, Sonnenschutzvorrichtungen oder Luftreiniger usw. berührt.

Innan du monterar

För en jämn och slät montering krävs ett djup på minst 45 mm. Mät ut djupet där du tänker montera högtalaren och se till att den inte kommer i vägen för några andra komponenter i bilen. Tänk på följande när du väljer monteringsplats:

- Se till att det inte finns något hinder i dörren (främre eller bakre) eller hatthyllan runt den plats där du tänker montera högtalaren.
- I vissa fall finns det redan ett hål förberett för högtalare i dörrens (främre eller bakre) innerpanel eller i hatthyllan. I så fall behöver du bara se till att urtaget passar högtalaren.
- Om du tänker montera det här högtalarsystemet i dörren (framdörr eller bakdörr), måste du se till att högtalarterminalerna, ramen och magneten inte kommer i vägen för några delar inne i dörren, t.ex. fönstermekanismen (när du öppnar eller stänger fönstret) eller liknande.
  Se också till att inte högtalargallret kommer i vägen för några delar av inredningen, t.ex. fönstervevar, dörrhandtag, armstöd, dörrfickor, lampor, säten eller liknande.
- Om du tänker montera högtalarsystemet i hatthyllan ser du till att högtalarterminalerna, ramen eller magneten inte kommer i vägen för underliggande mekanismer, t.ex. bakluckans torsionsfjädring (när du öppnar eller stänger bakluckan).
  Kontrollera också att du inte placerar högtalaren så att högtalargallret kommer i vägen för bilbälten, huvudstöd, det mittersta bromsljuset, bakrutans vindrutetorkare, gardiner, luftrenare eller liknande.

Vóór de montage

Voor de montage is een inbouwdiepte van minimaal 45 mm vereist. Meet de diepte van het gebied waar u de luidspreker wilt installeren en zorg dat de luidspreker niet wordt geblokkeerd door andere onderdelen van de auto. Houd rekening met de volgende punten als u een montageplaats uitzoekt:

- Zorg dat er geen obstakels zijn rond de installatieplaats in de hoedenplank waar u de luidspreker wilt installeren.
- In het binnenste paneel van de hoedenplank is mogelijk al een opening voor de installatie gemaakt. In dit geval hoeft u alleen de plaat aan te passen.
- Als u dit luidsprekersysteem wilt installeren in het portier (voor of achter), moet u ervoor zorgen dat de contactpunten, het frame en de magneet van de luidspreker niet in contact komen met de onderdelen in het portier, zoals het raammechanisme in het portier (wanneer u het raam opent of sluit), enzovoort.
  Zorg ook dat het luidsprekerrooster niet in contact komt met onderdelen in de auto, zoals raamhendels, portiergrepen, armsteunen, zijvakken in het portier, lampen of stoelen, enzovoort.
- Als u het luidsprekersysteem wilt installeren in de hoedenplank, mogen de contactpunten, het frame en de magneet van de luidspreker niet in contact komen met onderdelen in de auto, zoals de torsieveren (als u de achterklep opent of sluit), enzovoort.
  Zorg dat het luidsprekerrooster niet in contact komt met onderdelen in de auto, zoals autogordels, hoofdsteunen, derde remlichten, bescherming voor de achterruitenwissers aan de binnenkant, zonweringen of luchtverfrissers, enzovoort.

Antes da montagem

Para montar a coluna à face, é necessária uma profundidade de pelo menos 45 mm. Meça a profundidade da área onde quer montar a coluna e verifique se não interfere com os outros componentes do automóvel. Quando escolher um local para a montagem, verifique o seguinte:

- Certifique-se de que não há obstáculos à volta do local de montagem na porta (da frente ou de trás) ou na prateleira traseira onde vai montar a coluna.
- O painel interior da porta (da frente ou de trás) ou a prateleira traseira prateleira traseira pode já ter os furos de montagem feitos. Nesse caso, só tem de modificar a placa.
- Se quiser montar este sistema de colunas na porta (da frente ou de trás) do automóvel, verifique se os terminais respectivos, a armação ou o íman não interferem com nenhuma das peças do interior do veículo, como o elevador do vidro da janela na porta (quando fechar ou abrir a janela), etc.
  Verifique também se a grelha da coluna não toca em nenhuma das peças interiores, como os manípulos do vidro, as pegas das portas, os apoios para os braços, as bolsas da porta, luzes, bancos, etc.
- Se quiser montar este sistema de colunas na prateleira traseira, certifique-se de que os terminais, a armação e o íman da coluna não tocam em peças no interior do automóvel como as molas da barra de torção (quando abre ou fecha o porta-bagagens), etc.
  A grelha da coluna também não pode tocar em peças no interior do automóvel como cintos de segurança, encostos para a cabeça, luzes de travagem centrais, protecções internas dos limpa-pára-brisas traseiros, cortinas, purificadores do ar, etc.

Prima del montaggio

Per il montaggio a incasso è necessaria una profondità di almeno 45 mm. Misurare la profondità dell'area in cui verrà montato il diffusore e assicurarsi che quest'ultimo non ostacoli nessun altro componente dell'auto. Per scegliere la posizione di montaggio, tenere presente quanto segue:

- Assicurarsi che non sia presente alcun ostacolo attorno alla posizione di montaggio della portiera (posteriore o anteriore) o del punto del ripiano posteriore in cui si desidera montare il diffusore.
- È possibile che sia già presente un foro nel pannello interno della portiera (posteriore o anteriore) o del ripiano posteriore. In tal caso è necessario modificare solamente la superficie.
- Se il sistema diffusori viene installato nella portiera (anteriore o posteriore), accertarsi che i terminali, la cornice o il magnete dei diffusori non interferiscano con nessuna delle parti interne, quali il meccanismo dei finestrini all'interno della portiera (se si apre o chiude il finestrino) e così via.
  Accertarsi inoltre che la griglia dei diffusori non entri in contatto con nessun dispositivo interno, quali manovelle dei finestrini, maniglie delle portiere, braccioli, vani portaoggetti delle portiere, luci o sedili e così via.
- Se si desidera montare il sistema diffusori nel ripiano posteriore assicurarsi che i terminali, il telaio o il magnete dei diffusori non interferiscano con le parti interne dell'auto, quali le molle della barra di torsione per l'apertura/chiusura del portellone posteriore e così via.
  Assicurarsi inoltre che la griglia dei diffusori non entri in contatto con accessori interni quali cinture di sicurezza, poggiatesta, luci di arresto centrali, protezioni interne del tergicristallo posteriore, tendine o purificatori d'aria e così via.

Przed rozpoczęciem montażu

Do montażu wpuszczanego wymagana jest głębokość co najmniej 45 mm. W miejscu, w którym ma zostać zamontowany głośnik, należy zmierzyć głębokość i upewnić się, że głośnik nie będzie przeszkadzał w działaniu innych elementów wyposażenia samochodu. Wybierając miejsce montażu, należy pamiętać o następujących czynnikach:

- Należy się upewnić, że w pobliżu planowanego miejsca montażu głośnika w drzwiach (przednich lub tylnych) lub w tylnej półce nie ma żadnych przeszkód.
- Otwory montażowe w panelu wewnętrznym drzwi (przednich lub tylnych) lub w tylnej półce mogą już być wycięte. W takim wypadku należy tylko zmodyfikować płytę.
- Jeśli zestaw głośnikowy ma zostać zainstalowany w drzwiach (przednich lub tylnych), należy się upewnić, że zaciski głośników, obudowa ani magnes nie kolidują z żadnymi elementami wewnętrznymi, takimi jak mechanizm otwierania okna w drzwiach (podczas otwierania lub zamykania okna) itp.
  Należy także upewnić się, że siatka głośnika nie dotyka żadnych części wewnętrznych, takich jak korby do opuszczania szyb, klamki drzwi, podłokietniki, kieszenie w drzwiach, lampy lub siedzenia itp.
- Jeśli zestaw głośnikowy ma zostać zamontowany w tylnej półce, należy się upewnić, że zaciski głośnika, obudowa ani magnes nie dotykają innych wewnętrznych części pojazdu, takich jak sprężyny pokrywy bagażnika (podczas otwierania lub zamykania bagażnika) itp.
  Należy także upewnić się, że osłona głośnika nie dotyka części wewnętrznych, takich jak pasy bezpieczeństwa, zagłówki, środkowe światła hamowania, wewnętrzne osłony tylnych wycieraczek, zasłonki lub oczyszczacze powietrza itp.

Înainte de montaj

Pentru montajul încastrat este necesară o adâncime de cel puțin 45 mm. Măsurați adâncimea zonei în care intenționați să montați difuzorul și asigurați-vă că difuzorul nu obstrucționează nicio altă componentă a vehiculului. Rețineți următoarele aspecte când alegeți un amplasament pentru montaj:

- Asigurați-vă că nu există obstrucții în jurul amplasamentului de montare din ușa (din față sau din spate) sau din etajera din spate în care montați difuzorul.
- Este posibil să fie deja decupată o gaură pentru montaj pe panoul interior al ușii (din față sau din spate) sau în etajera din spate. În acest caz, trebuie să modificați numai placa.
- Dacă intenționați să montați acest sistem de difuzoare în ușă (din față sau din spate), asigurați-vă că bornele difuzoarelor, rama sau magnetul nu interferează cu nicio componentă internă, cum ar fi mecanismul geamului din ușă (când închideți sau când deschideți geamul) etc.
  De asemenea, asigurați-vă că grila difuzorului nu atinge niciun mecanism intern, precum macaraua geamului, mânerele ușii, suportul de sprijin pentru braț, buzunarele ușii, becurile sau scaunele etc.
- Dacă intenționați să montați acest sistem de difuzoare în etajera din spate, asigurați-vă că bornele difuzoarelor, rama sau magnetul nu ating nicio componentă internă a vehiculului, cum ar fi amortizoarele (când închideți sau când deschideți capota de la portbagaj) etc.
  De asemenea, asigurați-vă că grila difuzorului nu atinge niciun mecanism intern, precum centuri de siguranță, rezemătoare pentru cap, lumini de frână centrale, capace de interior ale ștergătoarelor din spate, perdele sau purificatoare de aer etc.

Перед монтажом

Для установки заподлицо глубина в месте монтажа должна составлять не менее 45 мм. Измерьте глубину в том месте, где предполагается смонтировать громкоговоритель, и убедитесь, что он не мешает другим деталям в автомобиле. Учитывайте следующее при выборе места монтажа:

- Проверьте, чтобы ничто не мешало установке громкоговорителя в месте монтажа на двери (передней или задней) или на полке за задними сиденьями.
- Отверстие для монтажа, возможно, уже имеется на внутренней панели полки за задними сиденьями. В этом случае необходимо видоизменить только наружное покрытие.
- Если требуется смонтировать этот громкоговоритель на (передней или задней) двери, проверьте, чтобы разъемы громкоговорителя, корпус или магнит не соприкасались с внутренними деталями, например, со стеклоподъемником в двери (при открытии или закрытии окна) и т. п.
  Кроме того, проверьте, чтобы решетка громкоговорителя не соприкасалась с деталями внутри салона, например, с ручками стеклоподъемников, ручками дверей, подлокотниками, дверными карманами, лампочками или сиденьями и т. п.
- Если требуется смонтировать этот громкоговоритель на полке за задними сиденьями, проверьте, чтобы разъемы громкоговорителя, корпус или магнит не соприкасались с внутренними деталями автомобиля, например с торсионными пружинами (при открытии или закрытии крышки багажника) и т. п.
  Кроме того, проверьте, чтобы решетка громкоговорителя не соприкасалась с деталями внутри салона, например с ремнями безопасности, подголовниками, стоп-сигналом, внутренними крышками задних стеклоочистителей, шторками или воздухоочистителями и т. п.

Перед встановленням

Для прихованого встановлення глибина в місці встановлення повинна бути не менше 45 мм. Виміряйте глибину в тому місці, де потрібно встановити динамік, і переконайтеся, що динамік не заважає жодним іншим деталям автомобіля. Вибираючи місце встановлення, пам'ятайте про таке:

- Переконайтеся, що нічого не заважає встановленню динаміка у дверцятах автомобіля (передніх або задніх).
- Можливо, отвір для монтажу вже існує на внутрішній панелі дверцят автомобіля (передніх або задніх). У такому разі вам потрібно видозмінити лише панель.
- Якщо потрібно вмонтувати динамік у дверцята (передні або задні), переконайтеся, що розніми динаміка, корпус і магніт не заважають жодним іншим внутрішнім деталям, зокрема склопідйомникам у дверцятах (під час відкривання або закривання вікна) тощо.
  Переконайтеся також, що решітка динаміка не торкається жодного внутрішнього обладнання, зокрема ручок склопідйомників, ручок дверцят, підлокітників, кишень в оббивці дверцят, лампочок, сидінь тощо.
- Якщо потрібно вмонтувати цю акустичну систему в задній лоток, переконайтеся, що контакти динаміка, корпус або магніт не торкаються будь-яких внутрішніх деталей автомобіля, наприклад торсійних валів (під час відкривання або закривання кришки багажника) тощо.
  Переконайтеся також, що решітка динаміка не торкається жодного внутрішнього обладнання, зокрема ременів безпеки, підголовників, корпусу стоп-сигналів, внутрішньої поверхні задніх склоочисників, завісок або системи очищування повітря тощо.

安裝以前

嵌入式安裝至少需要 45 mm 的深度。測量安裝揚聲器區域的深度，確保揚聲器不會妨礙汽車上的任何其它部件。選擇安裝位置時，請注意下列事項：

- 確保您要安裝揚聲器的車門（前面或後面）或後托架上的安裝位置周圍沒有任何障礙物。
- 車門（前面或後面）的內面板或後托架上可能已經開有安裝孔。這種情況下，只需改裝底板。
- 若您打算將該揚聲器系統安裝在車門（前面或後面）內，確保揚聲器的端子、框架或磁體不會干擾車門內的車窗機構等內部部件的動作（打開或關閉車窗時）。
  此外，確保揚聲器的格柵不會碰到任何內部裝置，例如車窗搖柄、車門把手、座位扶手、門套、燈或座位等。
- 若您打算將該揚聲器系統安裝在後托架上，確保揚聲器的端子、框架或磁體不會碰到任何汽車內部部件，例如扭桿彈簧（打開或關閉行李艙蓋時）等。
  此外，確保揚聲器的格柵不會碰到任何內部裝置，例如座椅安全帶、頭枕、中央煞車燈、後雨刷內蓋、窗簾或空氣濾淨器等。

安装之前

嵌入安装至少需要 45 mm 的深度。请测量您要安装扬声器的位置深度，并确保扬声器不会妨碍汽车上的任何其他部件。选择安装位置时，请注意下列事项：

- 确保您要安装扬声器的车门（前或后）或后托架上的安装位置周围没有障碍物。
- 车门（前或后）的内面板或后托架上可能已经开有安装孔。在此情况下，您只需改装底板。
- 如果您要将此扬声器系统安装在车门（前或后）内，请确保扬声器端子、框架或磁体不会干扰任何内部部件，例如车门上的车窗机械装置（当您打开或关闭车窗时）等。
  此外，也请确保扬声器格栅不会碰到任何内部装置，例如车窗摇柄、车门把手、扶手、门套、灯或座位等。
- 如果您要将该扬声器系统安装在后托架上，确保扬声器的端子、框架或磁体不会碰到任何汽车内部部件，例如扭杆弹簧（打开或关闭行李舱盖时）等。
  此外，确保扬声器的格栅不会碰到任何内部装置，例如座椅安全带、头枕、中央刹车灯、后雨刷内盖、窗帘或空气滤清器等。

قبل التركيب

يجب توفر عمق يصل إلى 45 مم على الأقل لتركيب السماعة. قم بقياس العمق الخاص بالمنطقة المراد تركيب السماعة فيها وتأكد من عدم تداخل السماعة مع أي من المكونات المركبة في السيارة. قم بمراعاة البنود التالية عند اختيار موضع التركيب:

- تأكد من عدم وجود أي من العوائق حول المنطقة بالقرب من الباب (الأمامي أو الخلفي) أو الصينية الخلفية المراد تركيب السماعة فيها.
- قد يوجد الثقب اللازم للتركيب في اللوح الداخلي للباب (الأمامي أو الخلفي) أو في الصينية الخلفية. في مثل هذه الحالة، لا تحتاج إلا إلى تعديل ذلك اللوح.
- إذا كنت ترغب في تركيب نظام السماعات هذا في الباب (الأمامي أو الخلفي)، فتأكد من عدم تداخل أطراف توصيل السماعات أو إطارها أو المغناطيس المركب فيها مع القطع الداخلية مثل آلية تشغيل النافذة المركبة في الباب (عند قيامك بفتح أو إغلاق النافذة) وغيرها.
  وأيضًا تأكد من عدم ملامسة شبكة السماعة لأي من التجهيزات الداخلية مثل أذرع تحريك زجاج النافذة أو مقابض الباب أو مساند الذراع أو جيوب الباب أو المصابيح أو المقاعد أو غيرها.
- إذا كنت ترغب في تركيب نظام السماعات هذا في الصينية الخلفية، فتأكد من عدم تداخل أطراف توصيل السماعات أو إطارها أو المغناطيس المركب فيها مع القطع الداخلية للسيارة مثل نوابض القضيب الالتوائي (عند قيامك بفتح أو إغلاق غطاء صندوق الأمتعة) وغيرها.
  وأيضًا تأكد من عدم ملامسة شبكة السماعة لأي من التجهيزات الداخلية مثل أحزمة المقاعد أو مساند الرأس أو مصابيح الفرامل الوسطى أو الأغطية الداخلية لماسحات النافذة الخلفية أو الستائر أو منظفات الهواء أو غيرها.

قبل از نصب

عمق حداقل 45 میلیمتر برای نصب مسطح مورد نیاز است. عمق جائی را که قصد دارید بلندگو را نصب کنید اندازه گیری کنید، و اطمینان حاصل کنید که بلندگو برای هیچ یک از اجزای دیگر اتومبیل مانع ایجاد نمی کند. در هنگام انتخاب مکان نصب نکات زیر را مد نظر داشته باشید:

- اطمینان حاصل کنید هیچ چیز اطراف مکان نصب در محل درب (جلو یا عقب) یا در سینی عقب که قصد دارید بلندگو را در آنجا نصب کنید مسدود نمی کند.
- ممکن است از قبل یک سوراخ برای نصب در پانل داخلی درب (جلو یا عقب) یا سینی عقب درآورده شده باشد. در این صورت، تنها کافی است که تخته را تغییر دهید.
- اگر قصد دارید این سیستم بلندگو را در درب (جلو یا عقب) نصب کنید، اطمینان حاصل کنید که ترمینال ها، قاب یا آهنربای بلندگو برای هیچ یک از قطعات داخلی، مانند مکانیزم پنجره درب (زمانیکه پنجره را باز و بسته می کنید)، و غیره مانعی ایجاد نمی کند.
  همچنین اطمینان حاصل کنید که پنجره بلندگو با هیچ کدام از لوازم داخلی، از قبیل دسته های پنجره، دستگیره های درب، دسته های راحتی، جیب های درب، چراغ ها یا صندلی ها، و غیره تماس پیدا نکند.
- اگر قصد دارید این سیستم بلندگو را در سینی عقب نصب کنید، اطمینان حاصل کنید که ترمینال، قاب یا آهنربای بلندگو با هیچیک از قطعات داخلی اتومبیل، از قبیل فنر های میله پیچ خورده (زمانیکه درپوش بدنه را باز یا بسته می کنید)، و غیره تماس ایجاد نکند.
  همچنین اطمینان حاصل کنید که پنجره بلندگو با هیچ کدام از لوازم داخلی، از قبیل کمربندهای صندلی، زیر سری ها، چرغ های ترمز مرکزی، روکش های داخلی برف پاک کن عقب، پرده ها یا تصفیه کننده های هوا، و غیره تماس پیدا نکند.

Sebelum Pemasangan

Kedalaman minimal 45 mm diperlukan untuk pemasangan benam. Ukurlah kedalaman area di mana speaker akan dipasang, dan pastikan speaker tersebut tidak mengganggu komponen mobil lainnya. Perhatikan hal-hal berikut saat memilih lokasi pemasangan:

- Pastikan tidak ada yang mengganggu di sekitar lokasi pemasangan pintu (depan atau belakang) atau tray belakang di mana speaker akan dipasang.
- Lubang untuk pemasangan mungkin sudah dipotong di panel bagian dalam pintu (depan atau belakang) atau tray belakang. Pada kasus ini, Anda hanya perlu memodifikasi board.
- Bila Anda ingin memasang sistem speaker ini di pintu (depan atau belakang), pastikan bahwa terminal, bingkai atau magnet speaker tidak mengganggu komponen bagian dalam, seperti mekanisme jendela pada pintu (saat Anda membuka atau menutup jendela), dll.
  Juga pastikan kisi-kisi speaker tidak menyentuh perlengkapan bagian dalam, seperti engkol jendela, pegangan pintu, sandaran tangan, kantung pintu, lampu atau tempat duduk dll.
- Bila Anda akan memasang sistem speaker di tray belakang, pastikan bahwa terminal, bingkai atau magnet speaker tidak menyentuh bagian dalam mobil, seperti misalnya pegas batang torsi (bila Anda membuka atau menutup penutup bagasi), dll.
  Juga pastikan agar kisi-kisi speaker tidak menyentuh perlengkapan bagian dalam, seperti misalnya sabuk pengaman, bantalan kepala, lampu rem tengah, penutup bagian dalam pada wiper belakang, tirai atau pembersih udara dll.

ก่อนทำการติดตั้ง

การติดตั้งลำโพงแบบฝังใช้เนื้อที่ความลึกอย่างน้อย 45 มม. โปรดวัดความลึกของพื้นที่ที่ท่านต้องการติดตั้งลำโพงให้ถูกต้อง พร้อมทั้งตรวจสอบเพื่อให้แน่ใจว่าตำแหน่งลำโพงจะไม่กีดขวางอุปกรณ์อื่นๆ ของรถยนต์ การเลือกตำแหน่งการติดตั้งควรปฏิบัติตามแนวทางต่อไปนี้:

- ตรวจสอบให้แน่ใจว่าไม่มีสิ่งอื่นใดกีดขวางรอบๆ ตำแหน่งบริเวณประตู (ด้านหน้าหรือด้านหลัง) หรือที่ถาดวางของด้านหลังที่ท่านต้องการติดตั้งลำโพง
- กรณีที่มีช่องสำหรับติดตั้งซึ่งได้ตัดส่วนแผงประตูด้านใน (ด้านหน้าหรือด้านหลัง) หรือส่วนถาดวางของด้านหลังออกไปแล้ว ให้ทำการดัดแปลงเฉพาะส่วนแผ่นบอร์ดเท่านั้น
- หากท่านต้องการติดตั้งชุดลำโพงที่ประตู (ด้านหน้าหรือด้านหลัง) ต้องตรวจสอบให้แน่ใจว่าขั้วสัญญาณของลำโพง, เฟรมหรือแม่เหล็ก ไม่กระทบกับชิ้นส่วนภายในอื่นๆ อย่างเช่น ระบบกลไกของหน้าต่างที่อยู่ภายในประตู (เมื่อเปิดหรือปิดหน้าต่าง) เป็นต้น
  พร้อมกับตรวจสอบให้แน่ใจว่าฝาครอบของลำโพงจะไม่สัมผัสกับส่วนประกอบภายในใดๆ เช่น ที่หมุนกระจก, มือจับประตู, ที่วางแขน, ช่องใส่ของที่ประตู, ไฟส่องสว่าง หรือเบาะที่นั่ง เป็นต้น
- หากท่านต้องการติดตั้งชุดลำโพงที่ถาดวางของด้านหลัง ต้องตรวจสอบให้แน่ใจว่าขั้วสัญญาณของลำโพง, เฟรมหรือแม่เหล็ก ไม่กระทบกับชิ้นส่วนภายในอื่นๆ ของรถยนต์ อย่างเช่น เหล็กแหนบสปริง (เมื่อเปิดหรือปิด ช่องเก็บสัมภาระด้านหลัง) เป็นต้น
  ท่านต้องตรวจสอบให้แน่ใจว่าฝาครอบของลำโพงจะไม่สัมผัสกับส่วนประกอบภายในใดๆ อย่างเช่น เข็มขัดนิรภัย, หมอนรองศีรษะ, ไฟเบรกกลาง, ส่วนด้านในของที่ปัดน้ำฝนด้านหลัง, ม่านหรือเครื่องฟอกอากาศ เป็นต้น

Sebelum Memasang

Kedalaman sekurang-kurangnya 45 mm diperlukan untuk pemasangan separas. Ukur kedalaman kawasan yang ingin dipasangkan pembesar suara, dan pastikan pembesar suara tidak menghalang komponen kereta yang lain. Patuhi peringatan dibawah apabila memilih lokasi pemasangan:

- Pastikan tiada apa-apa halangan di sekitar lokasi pemasangan di pintu (depan atau belakang) atau di dulang belakang tempat pembesar suara akan dipasang.
- Lubang untuk pemasangan mungkin telah ditebuk pada panel dalam pintu (depan atau belakang) atau pada dulang belakang. Dalam keadaan ini, anda hanya perlu mengubah suai papan sahaja.
- Jika anda mahu memasang sistem pembesar suara ini di pintu (depan atau belakang), pastikan terminal, bingkai ataupun magnet pembesar suara tidak mengganggu mana-mana bahagian dalam seperti mekanisme tingkap di pintu (apabila membuka atau menutup tingkap), dll.
  Pastikan juga gril pembesar suara tidak menyentuh sebarang kelengkapan dalam, seperti engkol tingkap, pemegang pintu, tempat letak tangan, poket pintu, lampu atau tempat duduk dll.
- Jika anda mahu memasang sistem pembesar suara ini di dulang belakang, pastikan terminal, bingkai ataupun magnet pembesar suara tidak menyentuh mana-mana bahagian dalam kereta, seperti spring bar kilasan (apabila anda membuka atau menutup penutup but), dll.
  Pastikan juga gril pembesar suara tidak menyentuh mana-mana kelengkapan dalam, seperti tali pinggang keledar, penyandar kepala, lampu brek tengah, penutup bahagian dalam pengelap cermin belakang, tirai atau pembersih udara dll.

설치하기 전에

평면 설치를 하려면 최소 45 mm 의 깊이가 필요합니다. 스피커를 설치할 장소의 깊이를 재고 스피커가 차량의 다른 부품을 방해하지 않도록 하십시오. 설치 장소를 선택할 때에는 다음 사항에 유의하십시오.

- 스피커를 설치할 문(앞문 또는 뒷문) 또는 후면 트레이의 설치 위치 주변에 장애물이 없는지 확인하십시오.
- 문(앞문 또는 뒷문)의 내부 패널 또는 후면 트레이에 설치용 구멍이 이미 뚫려 있을 수도 있습니다. 이러한 경우에는 보드만 변경하면 됩니다.
- 차량 문(앞문 또는 뒷문)에 본 스피커를 설치하려면 스피커 단자, 프레임 또는 자석이 창문의 기계장치(창문을 열거나 닫을 때)와 같은 내부 부품을 가로막지 않도록 하십시오. 또한, 창문 크랭크, 문 손잡이, 팔걸이, 도어 포켓, 램프 또는 좌석 등과 같은 내부 장치에 스피커 그릴이 닿지 않도록 주의하십시오.
- 후면 트레이에 본 스피커 시스템을 설치하려면 스피커 단자, 프레임 또는 자석이 토션바 스프링(트렁크 뚜껑을 열거나 닫을 때)과 같은 차량의 내부 부품에 닿지 않도록 주의하십시오.
  또한 좌석 벨트, 머리 받침대, 중앙 브레이크 등, 후방 와이퍼의 내부 커버, 커튼, 공기 정화 장치 등과 같은 내부 장치에 스피커 그릴이 닿지 않도록 주의하십시오.

Parts list / Liste des pièces / Lista de las piezas / Teileliste / Lista över medföljande delar / Onderdelenlijst / Lista de peças / Elenco dei componenti / Spis części / Lista componentelor / Комплектующие детали / Складники / 零件一覽表 / 部件表 / قائمة القطع / ليست قطعات / Daftar suku cadang / รายการชิ้นส่วน / Senarai bahagian / 부품 목록

Mounting from the car interior / Montage depuis l'intérieur de l'habitacle / Montaje desde el interior del automóvil / Montage vom Wageninneren aus / Montering inifrån bilkupén / Installeren in de auto / Montagem pelo interior do veículo / Montaggio all'interno dell'auto / Montaż z wnętrza pojazdu / Montarea din interiorul vehiculului / Монтаж в салоне автомобиля / Встановлення в салоні автомобіля / 從汽車內安裝 / 从汽车内安装 / التركيب من داخل السيارة / نصب از داخل اتومبیل / Memasang dari interior mobil / ติดตั้งที่ผนังภายในรถยนต์ / Pemasangan dari bahagian dalam kereta / 차량 내부에 장착

DOOR (FRONT / REAR) / PORTIÈRE (AVANT / ARRIÈRE) / PUERTA (DELANTERA / POSTERIOR) / TÜR (VORN / HINTEN) / DÖRR (FRÄMRE / BAKRE) / PORTIER (VOOR / ACHTER) / PORTA (DA FRENTE / DE TRÁS) / PORTIERA (ANTERIORE-POSTERIORE) / DRZWI (PRZEDNIE / TYLNE) / UŞĂ (FAȚĂ / SPATE) / ДВЕРЬ (ПЕРЕДНЯЯ / ЗАДНЯЯ) / ДВЕРЦЯТА АВТОМОБІЛЯ (ПЕРЕДНІ / ЗАДНІ) / 車門（前面/後面）/ 车门（前/后）/ الباب (الأمامي/الخلفي) / درب (جلو/عقب) / PINTU (DEPAN/BELAKANG) / ประตู (หน้า / หลัง) / PINTU (DEPAN/BELAKANG) / 문(앞문 / 뒷문)

Unit: mm (in)
Unité : mm (po)
Unidad: mm
Einheit: mm
Enhet: mm
Eenheid: mm
Unidade: mm
Unità: mm
Jednostka: mm
Unitate: mm
Единицы: мм
Одиниці: мм
單位： mm
单位： mm
الوحدة: مم
واحد: میلی متر
Satuan: mm
ขนาด : มม.
Unit: mm
단위: mm

1

Mark the 4 bolt holes and make them 3.2 mm (1/8 in)*1 in diameter.
Marquez les 4 orifices des boulons et percez des trous de 3,2 mm (1/8 po)*1 de diamètre.
Marque los orificios para los 4 pernos y haga agujeros de 3,2 mm*1 de diámetro.
Markieren Sie die 4 Schraubenlöcher und bohren Sie Löcher mit 3,2 mm*1 Durchmesser.
Markera de 4 skruvhålen och gör dem 3,2 mm*1 i diameter.
Markeer de 4 schroefgaten en boor gaten met een diameter van 3,2 mm*1.
Marque o sítio dos furos para os 4 parafusos. Faça os furos com 3,2 mm*1 de diâmetro.
Contrassegnare i 4 fori dei bulloni e praticare fori di 3,2 mm*1 di diametro.
Zaznacz 4 otwory na wkręty o średnicy 3,2 mm*1.
Marcați găurile pentru cele 4 şuruburi şi găuriți cu un diametru de 3,2 mm*1.
Разметьте и просверлите 4 отверстия для винтов. Диаметр отверстий: 3,2 мм*1.
Позначте та просвердліть 4 отвори для гвинтів діаметром 3,2 мм*1.
劃出 4 個螺栓孔，並鑽成 3.2*1 mm 直徑的孔。
画出 4 个螺栓孔，并钻成 3.2*1 mm 直径的孔。
قم بتحديد علامة 4 فتحات للبراغي ومن ثم اجعلها بقطر 3.2 مم*1.
4 سوراخ پیچ را علامت بزنید و آن ها را به قطر 3.2 میلی متر*1 در آورید.
Tandai 4 lubang baut dan buatlah berdiameter 3,2 mm*1.
กำหนดตำแหน่งรู 4 รู จากนั้นเจาะให้มีเส้นผ่าศูนย์กลาง 3.2 มม.*1
Tandakan 4 lubang bolt dan jadikan lubang lubang itu berdiameter 3.2 mm*1.
4 개의 볼트 구멍을 표시하고 직경이 3.2 mm*1 가 되도록 구멍을 뚫으십시오.

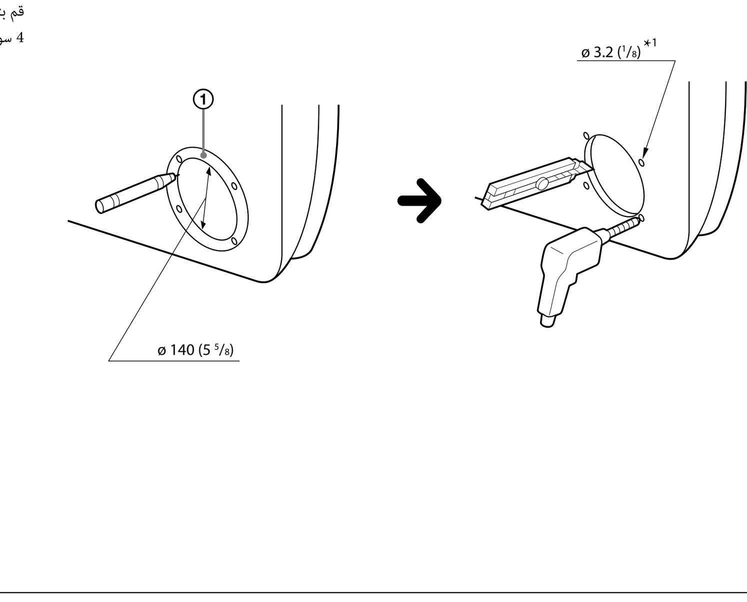

*1 When using ⑤ : ø 5 mm (7/32 in)
*1 Si vous utilisez ⑤ : ø 5 mm (7/32 po)
*1 Si utiliza ⑤ : ø 5 mm
*1 Bei Verwendung von ⑤ : ø 5 mm
*1 När du använder ⑤ : ø 5 mm
*1 Bij gebruik van ⑤ : ø 5 mm
*1 Quando utilizar ⑤ : ø 5 mm
*1 Se si utilizza ⑤ : ø 5 mm
*1 Używając ⑤ : ø 5 mm
*1 Când se utilizează ⑤: ø 5 mm
*1 При использовании ⑤ : ø 5 мм
*1 При використанні ⑤ : ø 5 мм
*1 使用 ⑤ 時： ø 5 mm
*1 使用 ⑤ 时： ø 5 mm
*1عند استعمال ⑤ : قطر 5 ø مم
*1هنگام استفاده از ⑤ با قطر 5 ø میلی متر
*1 Bila menggunakan ⑤ : ø 5 mm
*1 เมื่อใช้ ⑤ : ø 5 มม.
*1 Apabila menggunakan ⑤ : ø 5 mm
*1 ⑤를 사용할 경우: ø 5 mm

2

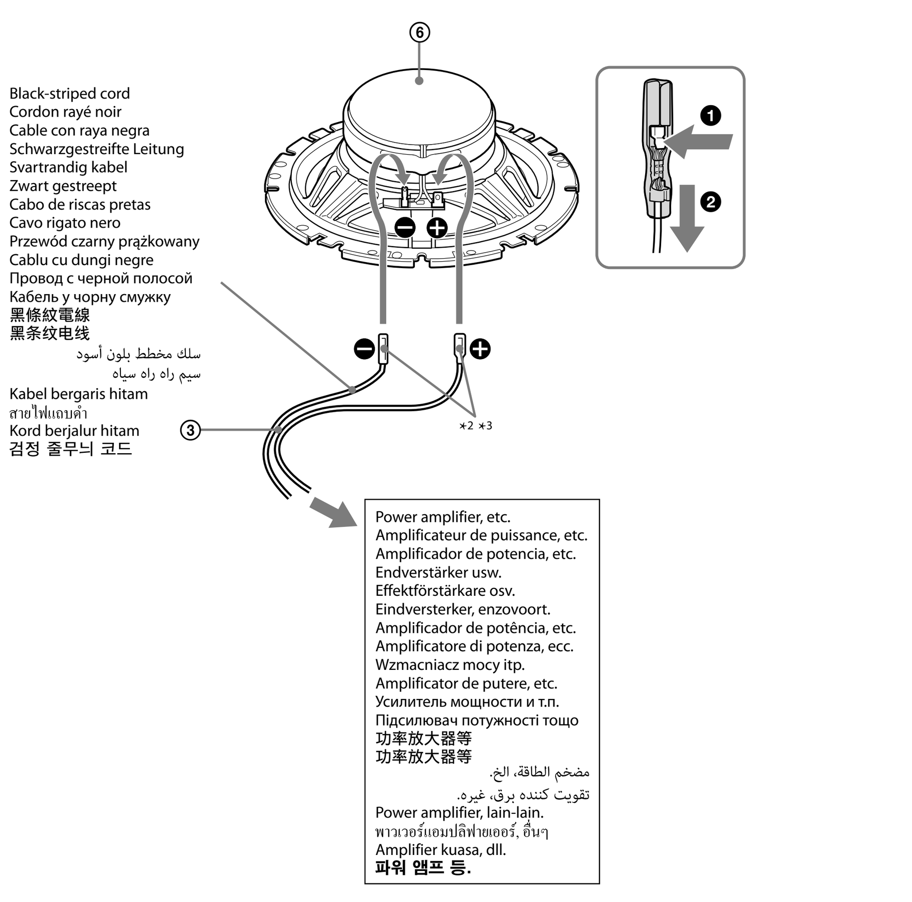

*2 *Note*
When releasing ③, push down on the catch firmly and release ③ carefully.
If excessive force is used, damage to the speaker or terminal cable may result.
*3 *White cord — Left speaker*
Grey cord — Right speaker

*2 *Remarque*
En relâchant ③, appuyez fermement sur la languette et relâchez doucement ③.
Si vous appliquez une force exagérée, vous risquez d'endommager le haut-parleur ou le câble de la borne.
*3 *Cordon blanc — Haut-parleur gauche*
Cordon gris — Haut-parleur droit

*2 *Nota*
Al liberar ③, presione en el enganche con firmeza y libere el ③ con cuidado.
Si utiliza una fuerza excesiva, es posible que el cable del terminal o el altavoz resulten dañados.
*3 *Cable blanco — Altavoz izquierdo*
Cable gris — Altavoz derecho

*2 *Hinweis*
Drücken Sie zum Lösen von ③ fest auf den Verschluss und ziehen Sie ③ vorsichtig heraus.
Wenn Sie zu stark drücken, kann es zu Schäden am Lautsprecher oder an den Kabelanschlüssen kommen.
*3 *Weißes Kabel — Linker Lautsprecher*
Graues Kabel — Rechter Lautsprecher

*2 *Obs!*
När ③ lossas ska du trycka ner spärren ordentligt och lossa ③ försiktigt.
Om för mycket kraft används kan högtalaren eller kabelkontakterna skadas.
*3 *Vit kabel — Vänster högtalare*
Grå kabel — Höger högtalare

*2 *Opmerking*
Om ③ te verwijderen, drukt u stevig op de vergrendeling en verwijdert u ③ voorzichtig.
Als u te veel kracht gebruikt, is het mogelijk dat de luidspreker of de kabelaansluitingen beschadigd raken.
*3 *Wit snoer — Linkerluidspreker*
Grijs snoer — Rechterluidspreker

*2 *Nota*
Quando soltar ③, pressione para baixo no engate com firmeza e solte ③ cuidadosamente.
Se utilizar força excessiva, pode provocar danos na coluna ou nos terminais dos cabos.
*3 *Cabo branco — Coluna esquerda*
Cabo cinza — Coluna direita

*2 *Nota*
Quando viene rilasciato ③, spingere con forza il fermo verso il basso e rilasciare ③ con cautela.
Se viene utilizzata una forza eccessiva, il diffusore o il cavo terminale potrebbero danneggiarsi.
*3 *Cavo bianco — Diffusore sinistro*
Cavo grigio — Diffusore destro

*2 *Uwaga*
Zwalniając przewody ③ nacisnąć zatrzask i ostrożnie zwolnić przewody ③.
Zastosowanie zbyt dużej siły może spowodować uszkodzenie głośnika lub zacisków na przewodach.
*3 *Biały przewód — lewy głośnik*
Szary przewód — prawy głośnik

*2 *Notă*
Când eliberați ③, apăsați ferm prinderea și eliberați ③ cu grijă.
Dacă se aplică o forță excesivă, aceasta poate cauza deteriorarea difuzorului sau a terminațiilor cablurilor.
*3 *Cablu alb — Difuzor stânga*
Cablu gri — Difuzor dreapta

*2 *Примечание*
При отсоединении ③ сильно нажмите на фиксатор и осторожно освободите ③.
Приложение чрезмерных усилий может привести к повреждению динамика или кабельных разъемов.
*3 *Белый провод — левый динамик*
Серый провод — правый динамик

*2 *Примітка*
Під час від'єднання ③ сильно натисніть на фіксатор і обережно вивільніть ③.
Докладання надмірних зусиль може спричинити пошкодження динаміка або кабельних клем.
*3 *Білий кабель — лівий динамік*
Сірий кабель — правий динамік

*2 *註*
鬆開③時，牢牢按住鎖片並小心鬆開③。
如果用力過大，可能會損壞揚聲器或端子電纜。
*3 *白色電線 — 左揚聲器*
灰色電線 — 右揚聲器

*2 *注*
松开③时，牢牢按住锁片并小心松开③。
如果用力过大，可能会损坏扬声器或端子电缆。
*3 *白色电线 — 左扬声器*
灰色电线 — 右扬声器

*2 ملاحظة
عند تحرير ③، اضغط لأسفل على المزلاج بثبات وقم بتحرير ③ بعناية.
في حالة استعمال القوة المفرطة، قد يحدث تلف للسماعة أو كابل أطراف التوصيل.
*3 سلك أبيض — السماعة اليسرى
سلك رمادي — السماعة اليمنى

*2 نکته
هنگام رها کردن ③، قسمت اتصال را محکم به سمت پایین فشار داده و ③ را به دقت رها کنید.
در صورت وارد آوردن فشار زیاد، ممکن است به بلندگو یا سیم پایانه آسیب وارد شود.
*3 سیم سفید — بلندگوی چپ
سیم خاکستری — بلندگوی راست

*2 *Catatan*
Saat melepas ③, dorong pengait ke bawah dengan kuat dan lepas ③ dengan hati-hati.
Jika terlalu dipaksakan, speaker atau kabel terminal bisa mengalami kerusakan.
*3 *Kabel putih — Speaker kiri*
Kabel abu-abu — Speaker kanan

*2 *หมายเหตุ*
เมื่อต้องการปลดสายไฟ ③ ออก ให้กดตัวล็อกลงและปลดสายไฟ ③ ออกด้วยความระมัดระวัง
หากดึงแรงเกินไป อาจทำให้ลำโพงหรือขั้วต่อของสายไฟได้รับความเสียหาย
*3 *สายสีขาว - ลำโพงซ้าย*
สายสีเทา - ลำโพงขวา

*2 *Nota*
Apabila melepaskan ③, tekan kancing ke bawah dengan kemas dan lepaskan ③ dengan cermat.
Sekiranya ditekan secara paksa, pembesar suara atau terminal kabel boleh menjadi rosak.
*3 *Kord putih — Pembesar suara kiri*
Kord kelabu — Pembesar suara kanan

*2 *주의*
③을 풀 때 걸쇠를 꽉 누르고 ③을 조심해서 풀어 놓으십시오.
힘을 과도하게 주면 스피커 또는 단자 케이블이 손상될 수 있습니다.
*3 *흰색 코드 — 왼쪽 스피커*
회색 코드 — 오른쪽 스피커
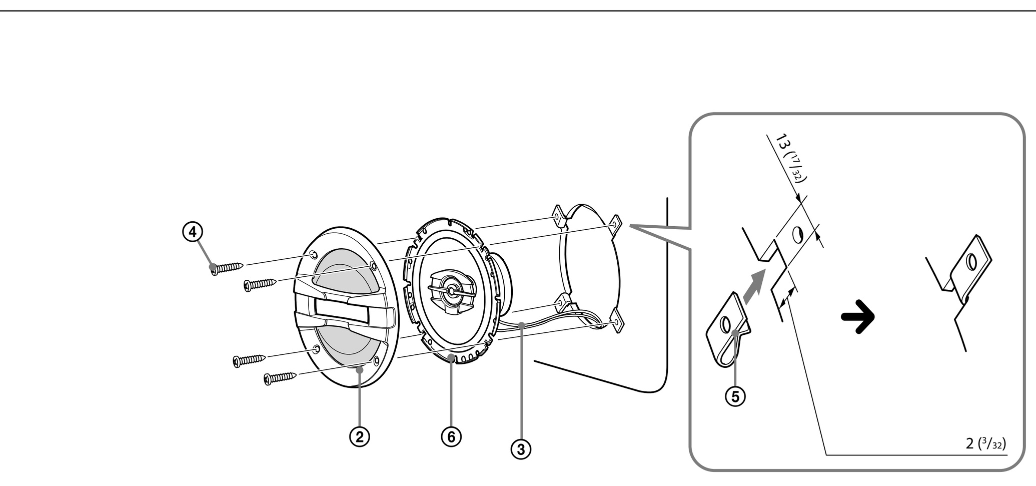
3